铜端子分线盒
H501系列

銅端子配線ボックス
Copper terminal junction box



H501-8207



H501-8211



H501-8407



H501-8411

CE 导电性佳 阻燃 绝缘防尘

询问胜蓝
0755-8886 0059
当日出货

特点 Features

* 螺丝表面镀镍，不滑丝，压线牢固；
* 分线简单快捷，进线和分线隔离，内部排线易识别；
* 透明防尘外壳，可对内部接线一目了然，分线众多，最大程度节省配线空间；

* ネジの表面はニッケルメッキして、糸を滑らないで、圧線はしっかりしています;
* 分線は簡単で速くて、進線と分線は隔離して、内部の線は識別しやすい;
* 透明な防尘の殻は内部の配線を一目でわかることができて、線分けて多くて、配線スペースを最大限に節約する;

* The surface of the screw is nickel-plated, not slippery wire,and the line is firm;
* The dividing line is simple and fast, the incoming line and the dividing line are isolated, the internal row line is easy to identify;
* Transparent dustproof shell, can be clear to the internal wiring, many dividing lines,Save wiring space to the maximum extent;

规格参数 Specification

型号 Model		H501系列
材质 Material	塑壳 Molded case	PA(尼龙白色)
	塑盖 The plastic cover	PC(透明白色)
	导电线 The conductive line	H54黄铜
	螺丝 Screw	45#钢材
耐电压 Withstand voltage		AC 1分钟2000V无击穿
阻燃性能 Flame retardant performance		灼热丝960℃，UL94V-1
工作环境温度 Ambient temperature		-40～80℃
额定电压/电流 Rated voltage/current		500V/125A
安装方式 Installation		导轨安装

选型参考 Type selection reference

型号 Model	外观 Appearance	导线截面(mm^2) Conductor cross section		拉力 pull	扭力 The torsion	包装/盒 The packing/box
		刚性	柔性			
H501-8207		Φ5.3(1.5-6) Φ7.5(6-16)	Φ5.3(2.5-6) Φ7.5(10-25)	≥135	≤2.0(M5)	1
H501-8211		Φ5.3(1.5-6) Φ7.5(6-16) Φ9(10-16)	Φ5.3(2.5-6) Φ7.5(10-25) Φ9(10-35)	≥190	≤2.0(M5)	1
H501-8215				≥190	≤2.0(M5)	1
H501-8407		Φ5.3(1.5-6) Φ7.5(6-16)	Φ5.3(2.5-6) Φ7.5(10-25)	≥135	≤2.0	1
H501-8411		Φ5.3(1.5-6) Φ7.5(6-16) Φ9(10-16)	Φ5.3(2.5-6) Φ7.5(10-25) Φ9(10-35)	≥190	≤2.0	1
H501-8415				≥190	≤2.0	1
H501-8404		Φ5.3(1.5-6)	Φ5.3(2.5-6)	≥80	≤2.0	2

外形图 Dimensions

H501-8207 (mm)

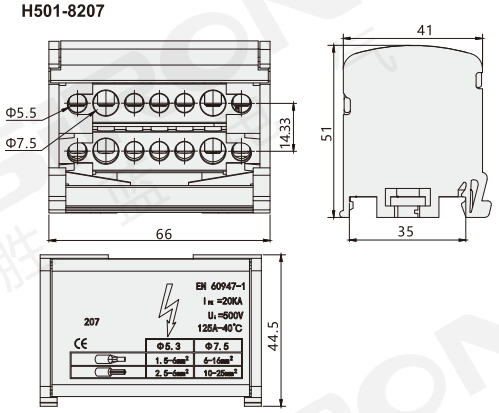

外形图 Dimensions

(mm)

H501-8211

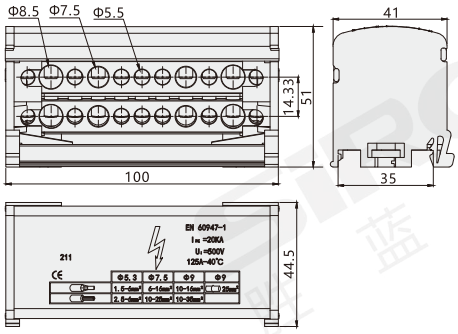

H501-8215

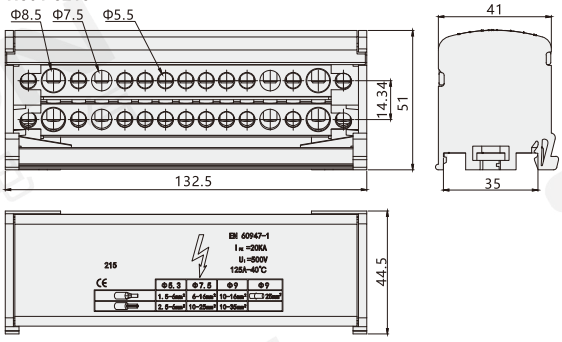

H501-8407

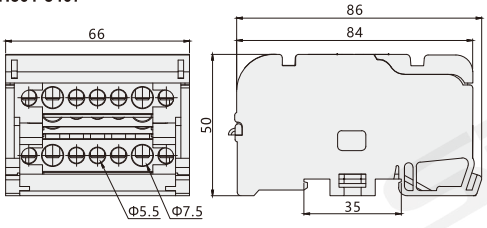

H501-8411

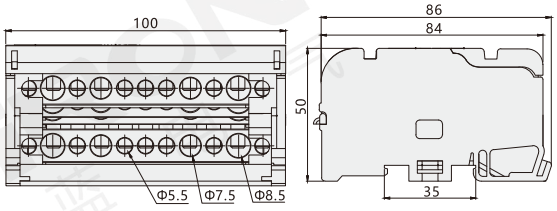

H501-8415

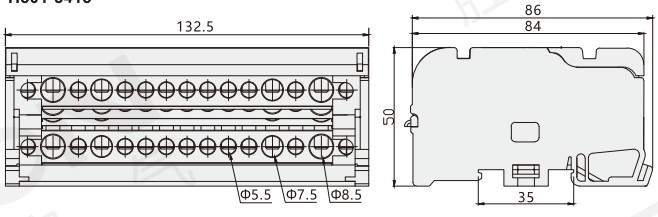

H501-8404

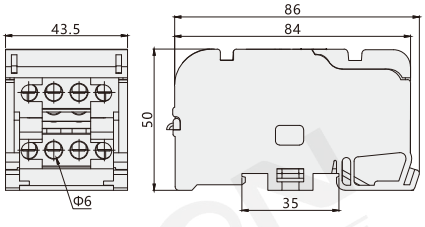

分类
T 总线模块
T 端子台
Y 电气控制
X 连接电缆
H 电气配件
P 开关电源
G 辅材配件
F 气动附件