EtherCAT

# 一体式IO模块
# T306-1系列

一体型IOモジュールです
Integrated IO module

CE | Ether CAT | 一体式 | IP20

**询问胜蓝**
**0755-8886 0059** | **当日出货**

## 特点 Features

* 支持EtherCAT协议访问；
* 导轨安装或螺丝孔安装；
* IP20防护等级；
* 采用拔插式弹片端子：I/O端口带电源或公共端，方便传感器、电磁阀等接线。

* EtherCATプロトコルアクセスをサポートします;
* ガイドレールまたはネジ穴取り付けます;
* Ip20防護レベルです;
* 採用抜き差し式の弾片端子:I/Oポートは電源または公共の端を持って、便利なセンサ、ソレノイドバルブなどの配線します。

* Support EtherCAT protocol access;
* Rail installation or screw hole installation;
* Ip20 protection grade;
* Plug-in shrapnel terminal: I/O port with power or common end, convenient sensor, solenoid valve and other wiring.

## 关于选型 About selection

**T30 6 —— 1 —— D 1**

- T30 6：一体式IO模块
- 1：协议 1-EtherCAT
- D：D-开关量 / A-模拟量
- 1：1 / 2 / 3 / 4 / 5 输入/输出特性

**选型举例：T306-1-D1　表示一体式IO模块系列，协议为EtherCAT，开关量，输入/输出特性：16通道开关量输入，16通道开关量(晶体管)输出(NPN)。**

**输入/输出特性 (开关量)**

| 代码 Code | 输入 Enter | 输出 Output |
|---|---|---|
| 1 | 16通道开关量输入 | 16通道开关量(晶体管)输出(NPN) |
| 2* | 16通道开关量输入 | 16通道开关量(晶体管)输出(PNP) |
| 3 | 32通道开关量输入 | 0通道开关量输出 |
| 4 | 0通道开关量输入 | 32通道开关量(晶体管)输出(NPN) |
| 5* | 0通道开关量输入 | 32通道开关量(晶体管)输出(PNP) |

**输入/输出特性 (模拟量)**

| 代码 Code | 输入 Enter | 输出 Output |
|---|---|---|
| 1 | 8通道模拟量输入(0-5V,0-10V) | 0通道模拟量输出 |
| 2 | 0通道模拟量输入 | 8通道模拟量输出(0-5V,0-10V) |
| 3 | 8通道模拟量输入(0-20mA,4-20mA) | 0通道模拟量输出 |
| 4 | 0通道模拟量输入 | 8通道模拟量输出(0-20mA,4-20mA) |

## 技术参数 Specifications

| | |
|---|---|
| 电源 Power source | 标称：24V，允许范围：18～30V，Max:150mA |
| 传输 Transmit | 根据协议而定 |
| 接线 Wiring | 0.3mm²(22AWG)～1mm²(17AWG) 冷压线长度：10mm |
| 外部连接 External connection | 拔插式弹片端子 |
| 安装方式 Installation mode | 35mm导轨安装 |
| 重量 Weight | ≈136g |
| 尺寸 Dimension | 108×24×77mm |
| 工作温度 Operating temperature | -10～+55℃ |
| 储存温度 Storage temperature | -25～+85℃ |
| 相对湿度 Relative humidity | 5%～95% 无冷凝 |
| 防护等级 Class of protection | IP20 |
| 使用场合 Use occasion | 避免粉尘，油雾及腐蚀性气体 |

## 开关量输入/输出 Switch quantity input/output

| 型号 Model number | T306-1-D1 | T306-1-D2 | T306-1-D3 |
|---|---|---|---|
| 类型 Type | 光耦输入 NPN与PNP兼容, 输出NPN | 光耦输入 NPN与PNP兼容, 输出PNP | 光耦输入 NPN与PNP兼容 |
| 消耗电流 Current consumption | 128mA | | 100mA |
| 隔离 Isolate | IO至内部总线：光耦隔离500V | | |
| “0”信号电压 "0" signal voltage | NPN：12～30V；PNP：0～5V | | |
| “1”信号电压 "1" signal voltage | NPN：0～5V；PNP：12～30V | | |
| ON/OF响应时间 ON/OF response time | Input：30us/10us；Output：12us/40us | | Input：30us/10us |
| 负载能力 Load capacity | 标称:300mA,单通道:Max 500mA,连续8通道 Max 2A | | / |
| 负载类型 Load type | 阻性负载，感性负载，灯负载 | | |
| 诊断和告警 Diagnosis and alarm | 支持 | | |

## 开关量输出 Switching output

| 型号 Model number | T306-1-D4 | T306-1-D5 |
|---|---|---|
| 类型 Type | 输出NPN | 输出PNP |
| 消耗电流 Current consumption | 156mA | |
| 隔离 Isolate | IO至内部总线：光耦隔离500V | |
| ON/OF响应时间 ON/OF response time | Output：12us/40us | |
| 负载能力 Load capacity | 标称：300mA，单通道：Max：500mA，连续8通道 Max：2A | |
| 负载类型 Load type | 阻性负载，感性负载，灯负载 | |
| 诊断和告警 Diagnosis and alarm | 支持 | |

## 模拟量输入、输出 Analog input and output

| 型号 Model number | T306-1-A1 | T306-1-A2 | T306-1-A3 | T306-1-A4 |
|---|---|---|---|---|
| 类型 Type | 8通道电压输入 | 8通道电压输出 | 8通道电流输入 | 8通道电流输出 |
| 滤波 Filtering | 可设置 | / | 可设置 | / |
| 量程 Range | 可切换 0-5V，0-10V | | 可切换 0-20mA，4-20mA | |
| 精度 Precision | 电压：±0.1%25℃ | | 电流：±0.2%25℃ | |
| 消耗电流 Current consumption | 136mA | | | |
| 分辨率 Resolution | 16bit | | | |
| 隔离 Isolate | IO 至内部总线：光耦隔离 500V，通道之间非隔离 | | | |
| 硬件滤波 Hardware filtering | 0.5ms | | | |
| 响应速度 Response speed | 1ms/8 通道 | | | |
| 采样速度 Sampling rate | 250US/8 通道 | | | |
| 诊断和告警 Diagnosis and alarm | 支持 | | | |
| 数模 Digital modulus | 默认 0-65535，可切换 0-32768 | | | |

## 外形图 Dimensions

单位：mm

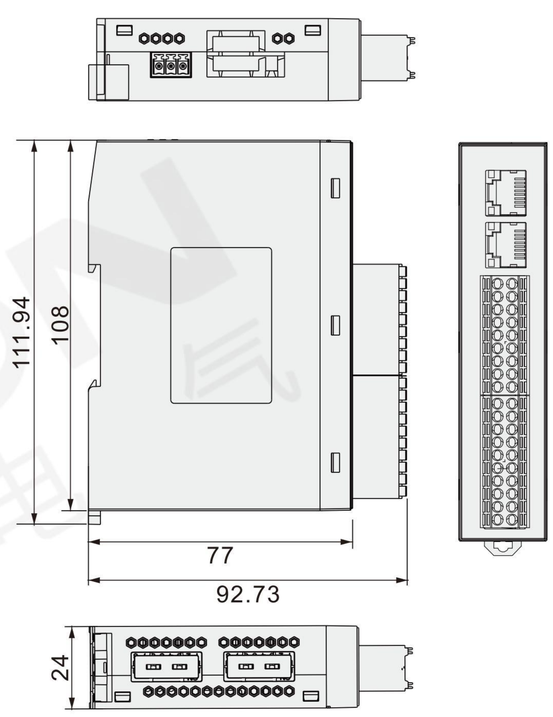


## 接线图 Wiring diagram

T306-1-D1

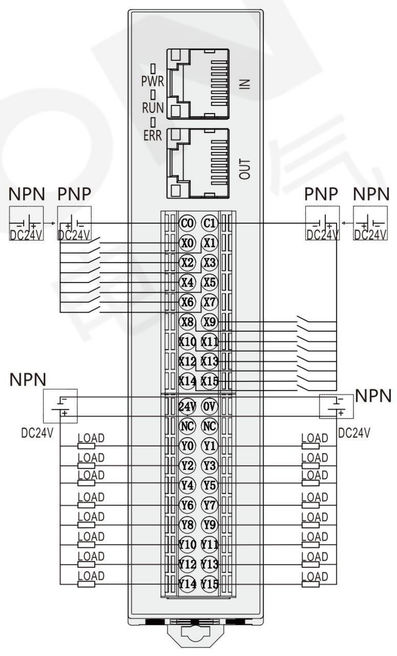


T306-1-D2

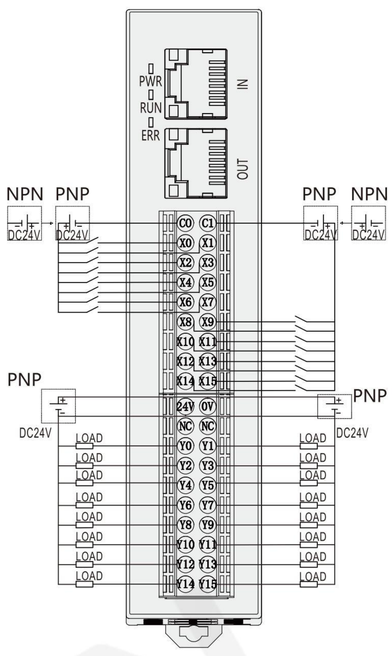


T306-1-D3

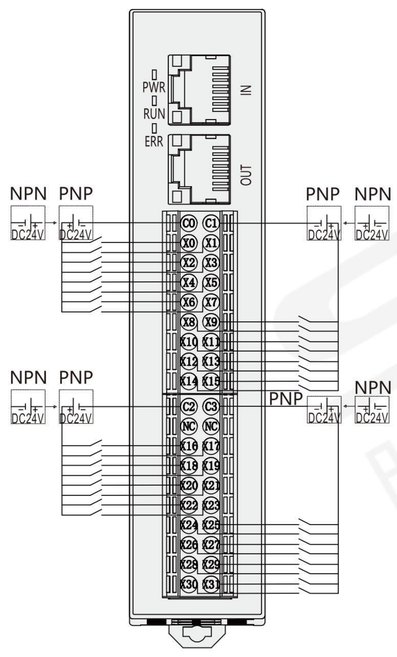


T306-1-D4

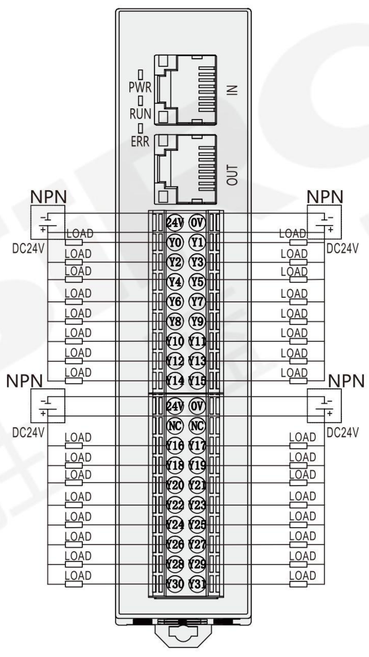


T306-1-D5

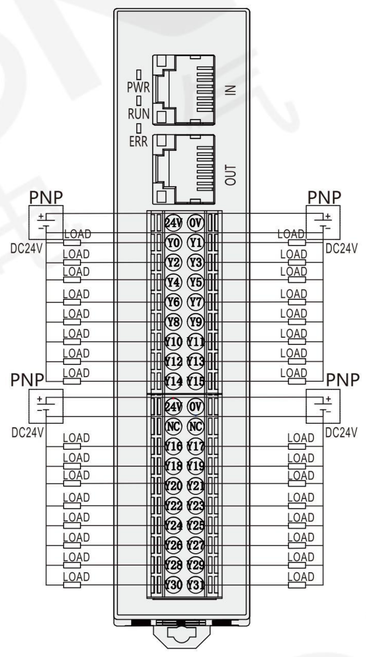


注：绿灯仅低位有效
红灯仅高位(奇数)有效
黄灯高低位同时有效

T306-1-A1

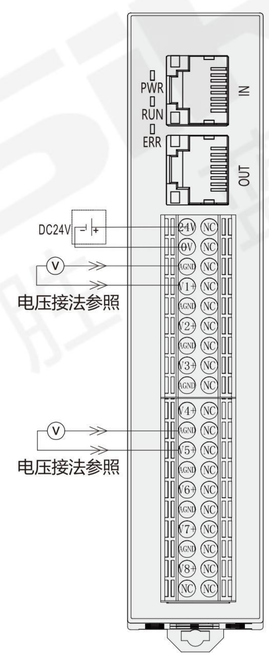


T306-1-A2

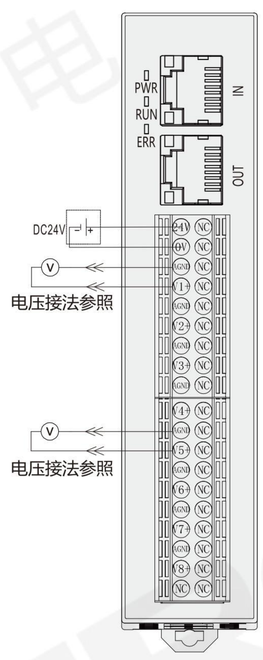


T306-1-A3

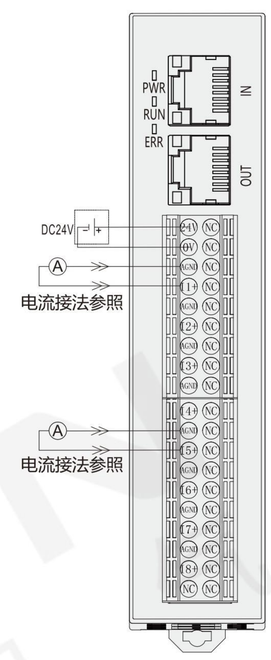

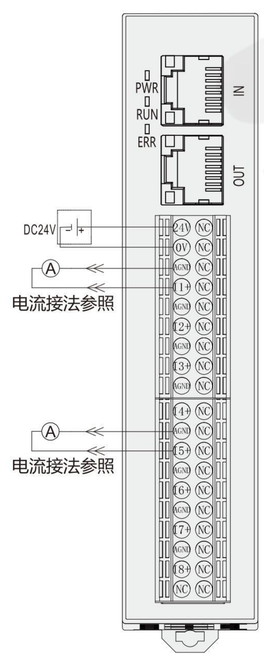
T306-1-A4