8位继电器模块

8点リレーモジュール
8 bit Relay Module



Y410/Y410-P
Y410-C/Y410-P-C



Y410-AT/Y410-AT-C

Y410-A/Y410-D/Y410-D-1
Y410-A-C/Y410-D-C



Y410-T/Y410-T-C



Y411/Y411-P
Y411-C/Y411-P-C



Y412/Y412-P
Y412-C/Y412-P-C



Y413/Y413-P
Y413-C/Y413-P-C

专利 CE RoHS EU指令 省空间 PLC

Y410专利号：200930166676.8
Y410-A-O专利号：202230635790.6
Y410-D专利号：202121204696.1
Y411专利号：200930166665.X
Y412/Y412-P专利号：200930166675.3
Y413专利号：200930166677.2

有关符合EU指令的产品请参阅
附-35

询问胜蓝
0755-8886 0059
当日出货

特点 Features

* Y410/Y410-P模块对应所有端子接线的PLC的输出模块；输入输出均采用单排端子连接；
* Y410-A可拔插4位一组COM设计输出端；
* Y411/Y411-P模块对应所有端子接线的PLC的输出模块；采用单排端子台作输入端，10P MIL连接器作输出端；
* Y412/Y412-P采用10位MIL连接器作输入端，单排端子台作输出端，输出段预留两个COM口；
* Y413/Y413-P输入输出端均采用MIL连接插座，方便进行远距离配线连接；
* 采用8位继电器模组，体积减少到最小；采用LED动作显示，各输入输出端状态一目了然；

＊Y410/Y410-Pモジュールは全ての端子接線のPLC出力モジュールに対応できます；入力出力も単段端子で連接に採用しています；
＊Y411/Y411-Pモジュールは全ての端子接線のPLC出力モジュールに対応できます；入力出力も単段端子で連接に採用しています、10PMILコネクタで出力側に使用されています。
＊Y412/Y412-Pが10P MIL コネクタを入力側にして、単段端子台は出力側にして、それぞれの感電出力は各COMポートがあります。
＊Y413/Y413-Pの入力出力側もMIL連接コンセントを採用して、遠距離配線の連接に便利です。
＊8点リレーモジュールを採用して、最も省スペース；LED動作表示を採用して、各出力入力側状態はひっきり見えます；

* Y410/Y410-P module is an output module corresponding to all PLC with terminal block connection ; A single-strip terminal connection is used for both the input and output;
* Y411/Y411-P module is an output module corresponding to all PLC with terminal block connection;A single-strip terminal black as the input end and a 10P MIL connector as the output end;
* Y412/Y412-P utilizes a 10P MIL connector as the input end and a single-strip terminal black as the output end, output of electric shock are independent of each COM port
* Y413/Y413-P utilizes MIL connection socket for both the input and output, facilitating remote wiring connection;
* Utilizes an 8 bit relay module for compact design to save space;Utilizes LED display, so all input and output statuses are visible;

注意事项 note

- 订购前请确认负载类型和大小，选择使用合适方式进行控制。
- 触点保护方案请参考本章产品。
- 和PLC连接时，请务必使用本公司开发的与之对应的专用电缆线。
- Before ordering , please confirm the load type and size, choose the suitable way to control.
- Contact protection scheme ,please refer to this chapter products
- When PLC connection,Please be sure to use the corresponding special cable developed by our company.

适合电线 Suitable wire

1.5 mm²Following/ AWG16；
剥线长度：6mm



选型参考 Type selection reference

型号 Model	Y410/Y410-P/Y410-T Y410-C/Y410-P-C Y410-T-C	Y410-A/Y410-D/Y410-AT Y410-A-C/Y410-D-C Y410-AT-C	Y411/Y411-P Y411-C Y411-P-C	Y412/Y412-P Y412-C Y412-P-C	Y413/Y413-P Y413-C Y413-P-C
名称 Name	8位继 电器模块	8位可插拔 继电器模块	8位继 电器模块	8位继 电器模块	8位继 电器模块

注：1. 在型号后加"C"为经济型，如"Y410-C"
2. 在型号后加"O"为欧姆龙专用,如"Y410-O"
3. 欧姆龙带插拔,如"Y410-A-O"详情请咨询相关销售人员。

Note: 1. Add "C" after the model number for economical type, such as "Y410-C" 2. Add "O" after the model number for Omron exclusive use, such as "Y410-O" 3. For Omron pluggable, such as "Y410-A-O", please consult the relevant sales staff for details.

适用PLC Suitable PLC

不限品牌	不限PLC	
Panasonic (直接连接)		FP0-C16T/C16CT(OUT)　FP0-E8YT FP0-C16P/C16CP(OUT)　FP0-E16YT FP0-C32T/C32CT/T32CT(OUT)　Fp -C32(OUT) FP0-C32P/C32CP/T32CP(OUT)　Fp -C28(OUT) FP0-E16T/P(OUT) FP0-E32T/P(OUT)
不限品牌	不限PLC	不限PLC

规格参数 Specifications

输入 Input	操作线圈（继电器的每一点） Relay Coil Specifications		
	额定电压(V) Nominal coil voltage		DC 24V
	额定电流(MA) Nominal operating current		7.5mA
	线圈电阻(Ω) Coil resistance		3200Ω
	动作电压(V) Pick-up Voltage		额定电压的70%
	复位电压(V) Drop-out Voltage		额定电压的5%
	最大容许电压(V) Max. allowable voltage		额定电压的120%
	额定消耗功率(MW) Nominal operating power		180 MW
输出 Output	开关部（继电器的每一点） Switch Circuit		
	触点规格 Contact Specifications	触点结构 Arrangement	1常开(1NO)
		触点接触电阻(初始) Initial contact resistance	30mΩ(Voltage drop through the DC6V1A France)
		额定控制容量(电阻负载) Nominal switching capacity (resistive load)	5A 250V AC ,5A 30V DC
		最大允许功率 Max. switching power(resistive load)	1250VA,150W
		最大允许电流 Max. switching voltage	5A
		最大允许电压 Max. switching capacity	250V AC ; 30V DC
		最小适用负载 Min. switching capacity	DC 100mv 100uA
	COM端	最大允许电流 Max. switching capacity	12A
	寿命 Expected Life	机械寿命 Mechanical	2000万次(通断频率180次/分钟)
		电气寿命 Electrial	10万次(通断频率20次/分钟)
	输出侧对应 Corresponding output Devices		Solenoid,Warning Light,Relay or Contactor.
电气性能 Electrical properties	动作时间 Action time		10ms
	复位时间 Teset time		5ms
环境 surroundings	使用温度 Operating temperature		-40°C～70°C
	使用湿度 Use humidity		5%～85%

关联产品 Related products

适用电缆 Suitable cable		X200-1 X210-1	X216系列缆线 X200-1X210-1
继电器配件 Relay accessories	 Y920-24 / P.203	 Y920-24-C / P.203	 Y900-4 / P.203

外形图 Dimensions

Y410/Y410-P/Y410-A/Y410-AT
Y410-T/Y410-D/Y410-D-1/
Y410-C/Y410-P-C/Y410-A-C/
Y410-AT-C/T410-T-C/Y410-D-C

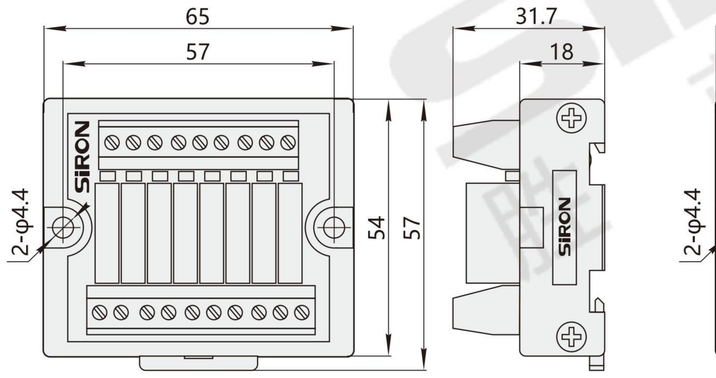

Y411/Y411-P/Y411-C/Y411-P-C
Y412/Y412-P/Y412-C/Y412-P-C

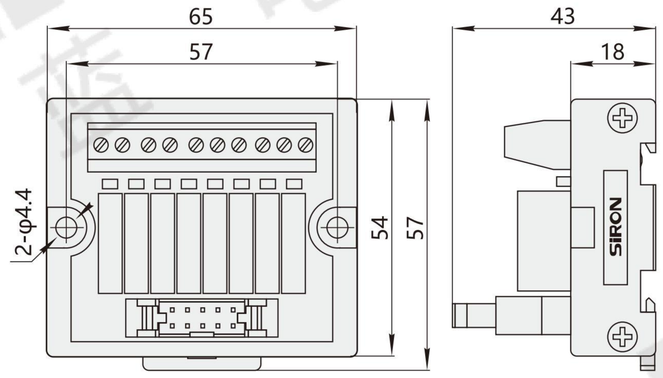

Y413/Y413-P/Y413-C/Y413-P-C

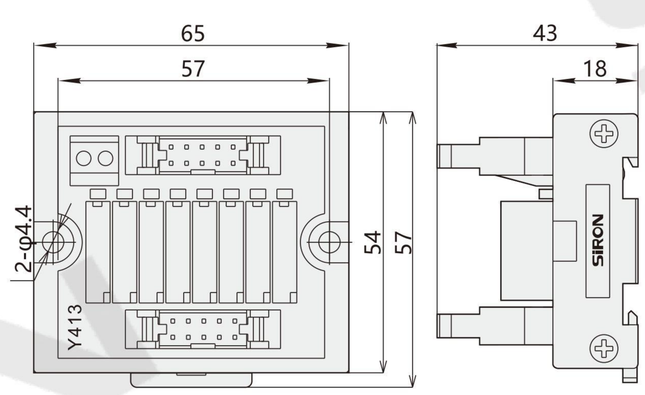

注明：Y411/Y411-P 和 Y412/Y412-P外形图尺寸相同，Y410-T为弹片式继电器。
Note: Y411/Y411-P and Y412/Y412-P outline drawing size are the same,Y410-t is a shrapnel type relay.

- 用2个M4的螺丝可固定在零件安装的地方。建议使用M4X16的螺丝， 螺纹孔深3mm以上。
- 可安装在标准35mm的DIN导轨上
- Screw Mounting:use M4*16 screw,screw hole depth≥3mm.
- DIN Rail Mounting:Standard 35mm DIN RAIL.

配线图 Wiring Diagram

Y410/Y410-A/Y410-AT/Y410-T
Y410-C/Y410-A-C/Y410-AT-C
Y410-T-C

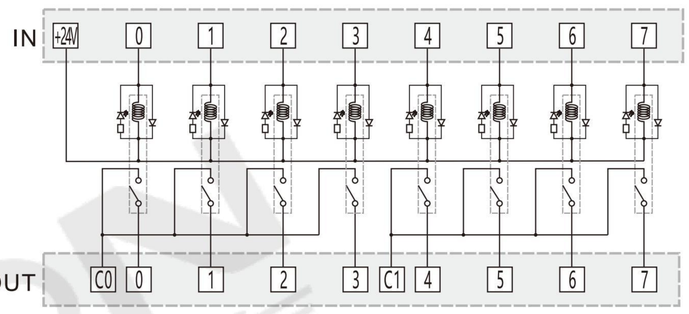

Y410-D/Y410-D-C

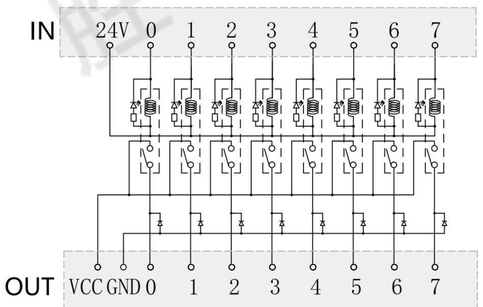

Y410-D-1

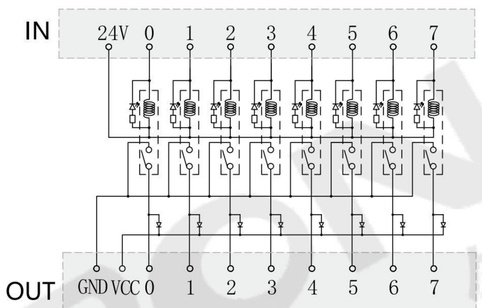

Y410-P/Y410-P-C

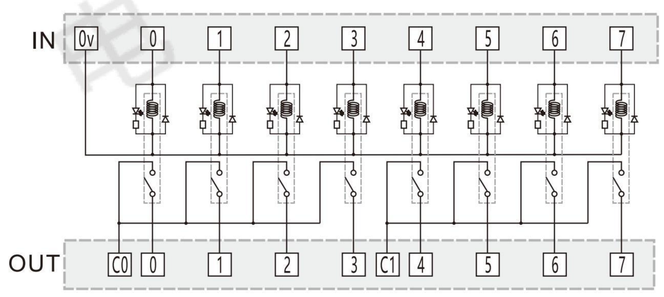

Y411/Y411-C

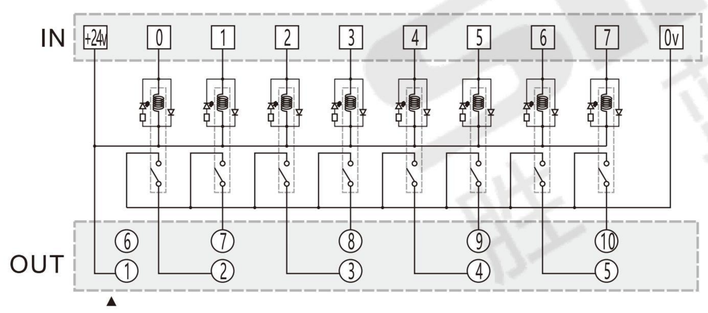

Y411-P/Y411-P-C

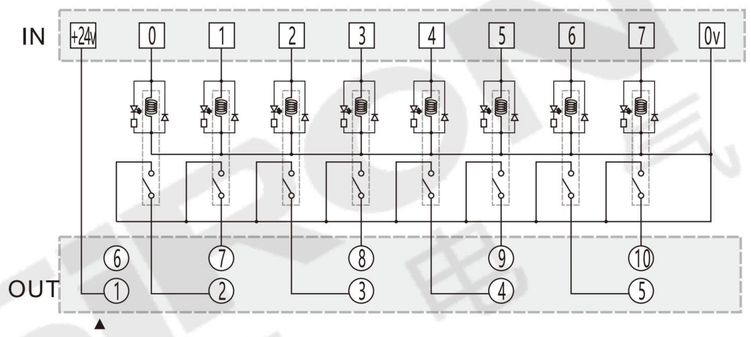

Y412/Y412-C

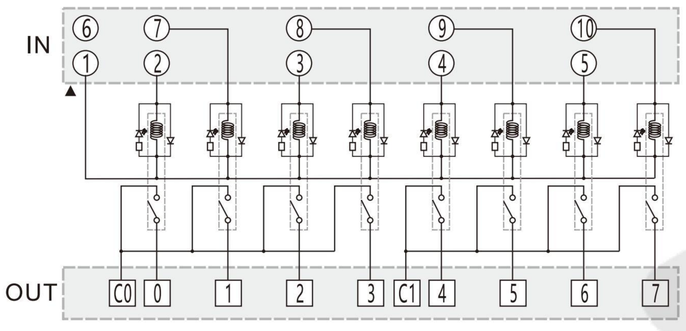

Y412-P/Y412-P-C

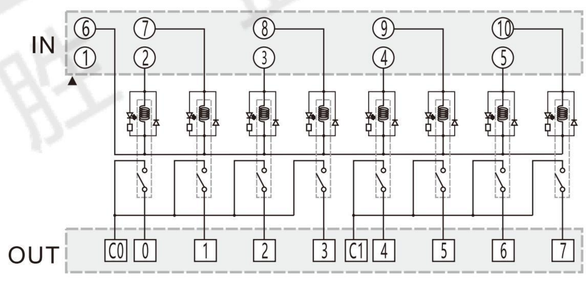

Y413/Y413-C

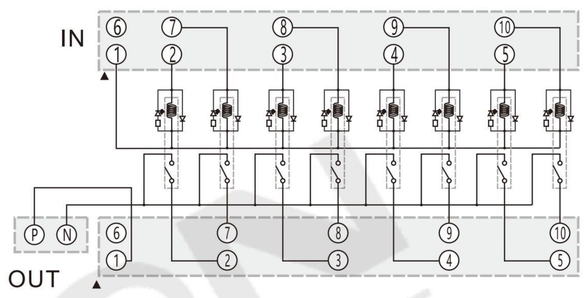

Y413-P/Y413-P-C

