光电传感器(背景抑制型)
K012-35~K012-39系列

光電子センサ(背景抑制型です)

Photoelectric sensor (Background suppression type)

NEW

K012-35~39

CE | IP50 | 红灯 LED | 背景抑制型

询问胜蓝
0755-8886 0059
当日出货

特点 Features

* 背景抑制型;
* BGS 功能的完美应用，即使在异色工件流通的生产线上进行换产时，也无需调节检测距离;
* 抗干扰，根据独特的外界干扰光回避算法也能对抗变频荧光灯;
* 高精准，差动距离小，可检测微小段差。

* 背景抑制型;
* BGS機能の完璧な応用で、異色ワークが流通している生産ラインで交換しても、距離を調節する必要がありません;
* 对干涉、独自の外部干涉光回避アルゴリズムによりインバーター蛍光灯にも対応できます;
* 高精度で、差働距離が小さく、微細な段差を検出することができます。

* Background suppression;
* The perfect application of BGS function, even when changing production on the production line with different color workpiece flow, there is no need to adjust the detection distance;
* Anti-interference, according to the unique external interference light avoidance algorithm can also fight against frequency conversion fluorescent lamp;
* Installation environment adaptability, product outlet special opening design, improve the installation possibility of the product.

实例 Example

生产IC的检测

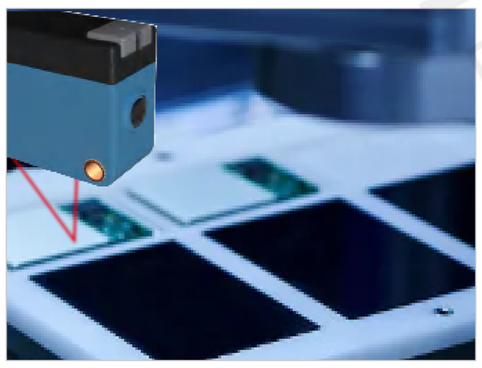

无背景时生产线检测

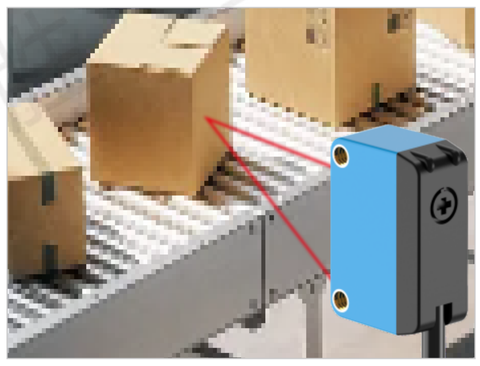

关于选型 About selection

K012 — 35 □

- K012：光电传感器(背景抑制性)
- 35：序列号
- □：空白-NPN输出；P-PNP输出

选型举例：K012-35　　表示 K012-35系列，35序列号，NPN输出;
K012-35P　　表示 K012-35P系列，35序列号，PNP输出

配线图 Wiring diagram

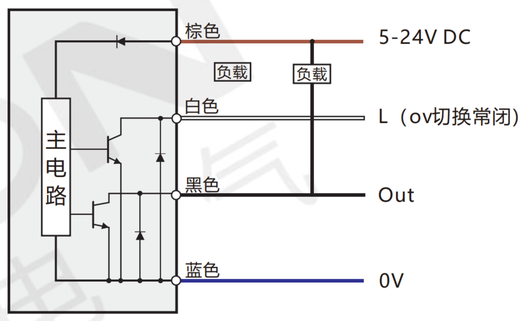

外形图 Dimension

K012-35~K012-39　　单位：mm

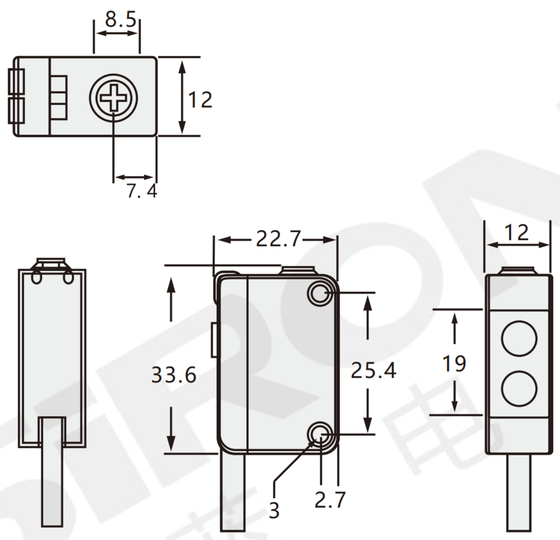

规格参数 Specifications

名称 Name		光电传感器(背景抑制型) Photoelectric sensor (Background suppression type)				
型号 Model	NPN	K012-35	K012-36	K012-37	K012-38	K012-39
	PNP	K012-35P	K012-36P	K012-37P	K012-38P	K012-39P
光斑尺寸 Spot size		最小光斑1mm	光斑8-12mm	直准光斑8mm	激光光斑2mm	激光光斑2mm
外观 Appearance		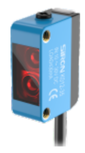		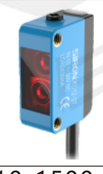	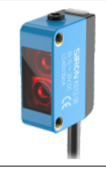	
检测距离 Distance of detection		5-100mm	10-600mm (BG功能250MM内)	10-1500mm (Bg功能500MM内)	10-120mm	30-300mm
检测范围 Detection range		100mm	300mm	500mm	120mm	300mm
输出模式 Output mode		NPN/PNP集成电极开路，≤100mA/30V DC				
开关模式 Switching mode		L.on(入光动作)/D.on(遮光动作)可切换				
指示灯 Pilot lamp		工作指示灯：绿色，输出指示灯：橙色				
响应时间 Response time		< 2ms				
灵敏度调节 Sensitivity regulation		多圈电位图				
光源 Illuminant		红色LED(660nm)				
工作电压 Operating voltage		10~30V Dc±10%				
耗电电流 Current consumption		≤30mA				
环境光度 Ambient luminosity		日光：10000Lx以下，白炽灯：3000Lx以下				
环境温度 Ambient temperature		-25℃~+55℃				
环境湿度 Ambient humidity		-35%~85%无结冰				
保护等级 Protection class		IP50				
材质 Material		ABS(壳体)，PC(镜头)				