CC-Link

一体式IO模块
T306-3系列

一体型I0モジュールです
Integrated IO module

CE | CC-Link | 一体式 | IP20

询问胜蓝
0755-8886 0059 | **当日出货**

特点 Features

* 支持CC-Link协议访问；
* 导轨安装或螺丝孔安装；
* IP20防护等级；
* 采用拔插式弹片端子：I/O端口带电源或公共端，方便传感器、电磁阀等接线。

* cc-linkプロトコルアクセスをサポートします。
* ガイドレールまたはネジ穴取り付けます;
* Ip20防護レベルです;
* 採用抜き差し式の弾片端子:I/0ポートは電源または公共の端を持って、便利なセンサ、ソレノイドバルブなどの配線します。

* Support CC-Link protocol access;
* Rail installation or screw hole installation;
* Ip20 protection grade;
* Plug-in shrapnel terminal: I/O port with power or common end, convenient sensor, solenoid valve and other wiring.

关于选型 About selection

T30 6 — 3 — D 1

- 6：一体式IO模块
- 3：协议 3-CC-Link
- D：开关量
- 1：输入/输出特性
  - 1
  - 2
  - 3
  - 4
  - 5

选型举例：T306-3-D1　表示一体式IO模块系列，协议为CC-Link，开关量，输入/输出特性：16通道开关量输入，16通道开关量(晶体管)输出(NPN)。

输入/输出特性

代码 Code	输入 Enter	输出 Output
1	16通道开关量输入	16通道开关量(晶体管)输出(NPN)
2*	16通道开关量输入	16通道开关量(晶体管)输出(PNP)
3	32通道开关量输入	0通道开关量输出
4	0通道开关量输入	32通道开关量(晶体管)输出(NPN)
5*	0通道开关量输入	32通道开关量(晶体管)输出(PNP)

技术参数 Specifications

电源 Power source	标称：24V，允许范围：18～30V，Max:150mA
传输 Transmit	根据协议而定
接线 Wiring	0.3mm²(22AWG)～1mm²(17AWG) 冷压线长度：10mm
外部连接 External connection	拔插式弹片端子
安装方式 Installation mode	35mm导轨安装
重量 Weight	≈136g
尺寸 Dimension	108×24×77mm
工作温度 Operating temperature	-10～+55℃
储存温度 Storage temperature	-25～+85℃
相对湿度 Relative humidity	5%～95% 无冷凝
防护等级 Class of protection	IP20
使用场合 Use occasion	避免粉尘，油雾及腐蚀性气体

开关量输入/输出 Switch quantity input/output

型号 Model number	T306-3-D1	T306-3-D2	T306-3-D3
类型 Type	光耦输入 NPN与PNP兼容, 输出NPN	光耦输入 NPN与PNP兼容, 输出PNP	光耦输入 NPN与PNP兼容
消耗电流 Current consumption	128mA		100mA
隔离 Isolate	IO至内部总线：光耦隔离500V		
“0”信号电压 "0" signal voltage	NPN：12～30V；PNP：0～5V		
“1”信号电压 "1" signal voltage	NPN：0～5V；PNP：12～30V		
ON/OF响应时间 ON/OF response time	Input：30us/10us；Output：12us/40us		Input：30us/10us
负载能力 Load capacity	标称:300mA,单通道:Max 500mA,连续8通道 Max 2A		/
负载类型 Load type	阻性负载，感性负载，灯负载		
诊断和告警 Diagnosis and alarm	支持		

开关量输出 Switching output

型号 Model number	T306-3-D4	T306-3-D5
类型 Type	输出NPN	输出PNP
消耗电流 Current consumption	156mA	
隔离 Isolate	IO至内部总线：光耦隔离500V	
ON/OF响应时间 ON/OF response time	Output：12us/40us	
负载能力 Load capacity	标称：300mA，单通道：Max：500mA，连续8通道 Max：2A	
负载类型 Load type	阻性负载，感性负载，灯负载	
诊断和告警 Diagnosis and alarm	支持	

外形图 Dimensions

单位：mm

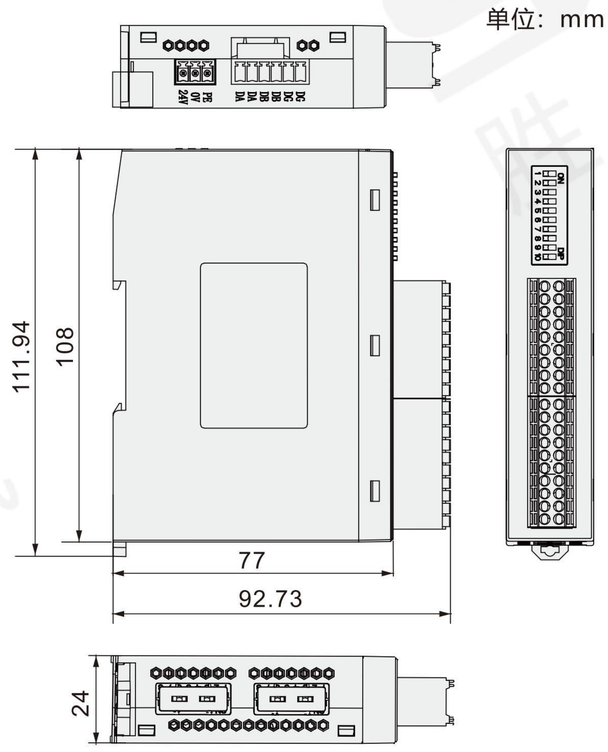

总线通讯接线

接线端口	CC-Link	信号描述	CC-Link OUT	信号描述	说明
DG DG DB DB DA DA	1	DA	1	A	发送信号+
	2	DB	2	B	发送信号-
	3	DG	3	DGND	信号地

编号定义

接线端口		
PE 0V 24V	PE	地线
	0V	24V 电源地
	24V	24V 电源
参考接线图	C0	输入公共端
	X0	数字量输入端口
	Y1	数字量输出端口
	NC	悬空

接线图 Wiring diagram

T306-3-D1

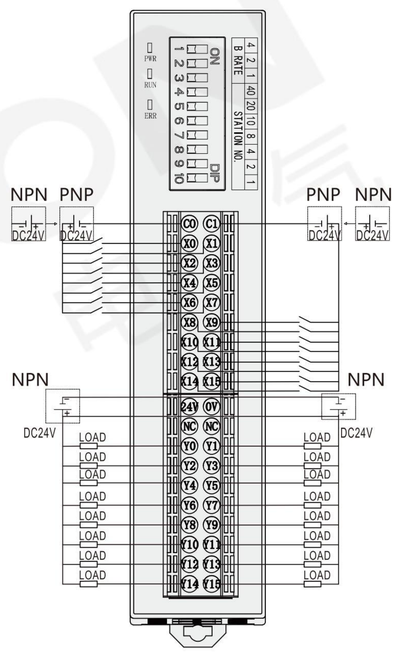

T306-3-D2

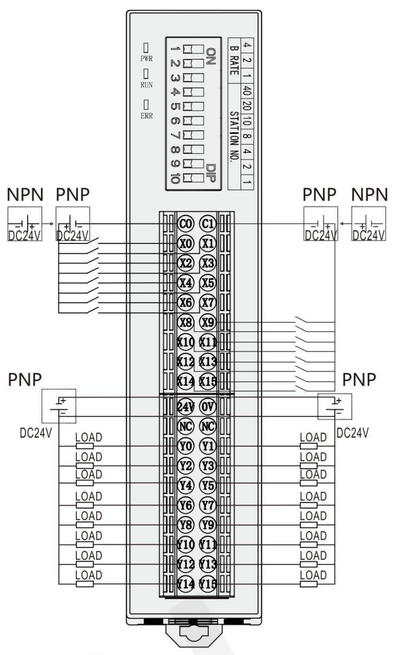

T306-3-D3

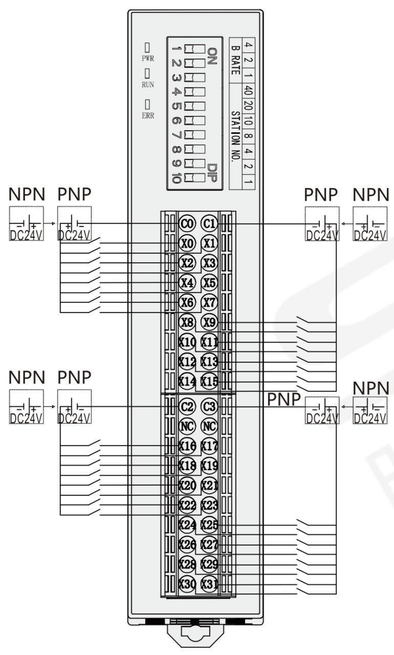

T306-3-D4

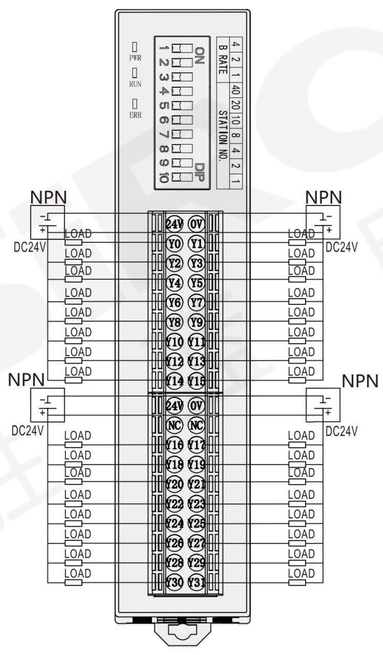

T306-3-D5

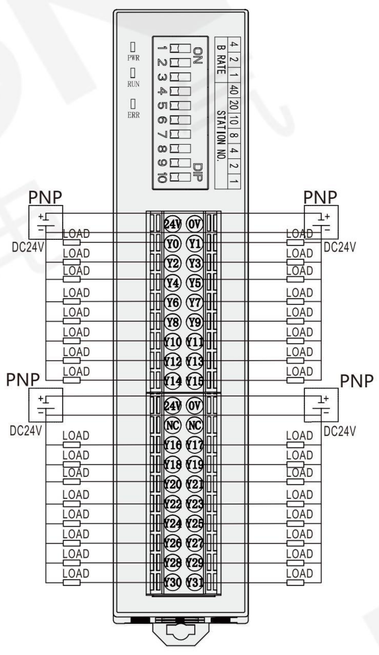

注：绿灯仅低位有效
红灯仅高位(奇数)有效
黄灯高低位同时有效