EtherNet/IP™

一体式IO模块
T306-5系列

一体型IOモジュールです
Integrated IO module

CE | EtherNet/IP | 一体式 | IP20

询问胜蓝
0755-8886 0059 | **当日出货**

特点 Features

* 支持EtherNet/IP协议访问;
* 导轨安装或螺丝孔安装;
* IP20防护等级;
* 采用拔插式弹片端子：I/O端口带电源或公共端，方便传感器、电磁阀等接线。

* EtherNet/IPプロトコルアクセスをサポートします。
* ガイドレールまたはネジ穴取り付けます;
* Ip20防護レベルです;
* 採用抜き差し式の弾片端子:I/Oポートは電源または公共の端を持って、便利なセンサ、ソレノイドバルブなどの配線します。

* Support EtherNet/IP protocol access;
* Rail installation or screw hole installation;
* Ip20 protection grade;
* Plug-in shrapnel terminal: I/O port with power or common end, convenient sensor, solenoid valve and other wiring.

关于选型 About selection

T30 6 —— 5 —— D 1

- T30 6：一体式IO模块
- 5：协议 5-EtherNet/IP
- D：D-开关量 / A-模拟量
- 1：1 / 2 / 3 / 4 / 5 输入/输出特性

选型举例：T306-5-D1　表示一体式IO模块系列，协议为EtherNet/IP，开关量，输入/输出特性：16通道开关量输入，16通道开关量(晶体管)输出(NPN)。

输入/输出特性 (开关量)

代码 Code	输入 Enter	输出 Output
1	16通道开关量输入	16通道开关量(晶体管)输出(NPN)
2*	16通道开关量输入	16通道开关量(晶体管)输出(PNP)
3	32通道开关量输入	0通道开关量输出
4	0通道开关量输入	32通道开关量(晶体管)输出(NPN)
5*	0通道开关量输入	32通道开关量(晶体管)输出(PNP)

输入/输出特性 (模拟量)

代码 Code	输入 Enter	输出 Output
1	8通道模拟量输入(0-5V,0-10V)	0通道模拟量输出
2	0通道模拟量输入	8通道模拟量输出(0-5V,0-10V)
3	8通道模拟量输入(0-20mA,4-20mA)	0通道模拟量输出
4	0通道模拟量输入	8通道模拟量输出(0-20mA,4-20mA)

技术参数 Specifications

电源 Power source	标称：24V，允许范围：18～30V，Max:150mA
传输 Transmit	根据协议而定
接线 Wiring	0.3mm²(22AWG)～1mm²(17AWG) 冷压线长度：10mm
外部连接 External connection	拔插式弹片端子
安装方式 Installation mode	35mm导轨安装
重量 Weight	≈136g
尺寸 Dimension	108×24×77mm
工作温度 Operating temperature	-10～+55℃
储存温度 Storage temperature	-25～+85℃
相对湿度 Relative humidity	5%～95% 无冷凝
防护等级 Class of protection	IP20
使用场合 Use occasion	避免粉尘，油雾及腐蚀性气体

开关量输入/输出 Switch quantity input/output

型号 Model number	T306-5-D1	T306-5-D2	T306-5-D3
类型 Type	光耦输入 NPN与PNP兼容, 输出NPN	光耦输入 NPN与PNP兼容, 输出PNP	光耦输入 NPN与PNP兼容
消耗电流 Current consumption	128mA		100mA
隔离 Isolate	IO至内部总线：光耦隔离500V		
“0”信号电压 "0" signal voltage	NPN：12～30V；PNP：0～5V		
“1”信号电压 "1" signal voltage	NPN：0～5V；PNP：12～30V		
ON/OF响应时间 ON/OF response time	Input：30us/10us；Output：12us/40us		Input：30us/10us
负载能力 Load capacity	标称:300mA,单通道:Max 500mA,连续8通道 Max 2A		/
负载类型 Load type	阻性负载，感性负载，灯负载		
诊断和告警 Diagnosis and alarm	支持		

开关量输出 Switching output

型号 Model number	T306-5-D4	T306-5-D5
类型 Type	输出NPN	输出PNP
消耗电流 Current consumption	156mA	
隔离 Isolate	IO至内部总线：光耦隔离500V	
ON/OF响应时间 ON/OF response time	Output：12us/40us	
负载能力 Load capacity	标称：300mA，单通道：Max：500mA，连续8通道 Max：2A	
负载类型 Load type	阻性负载，感性负载，灯负载	
诊断和告警 Diagnosis and alarm	支持	

模拟量输入、输出 Analog input and output

型号 Model number	T306-5-A1	T306-5-A2	T306-5-A3	T306-5-A4
类型 Type	8通道电压输入	8通道电压输出	8通道电流输入	8通道电流输出
滤波 Filtering	可设置	/	可设置	/
量程 Range	可切换 0-5V，0-10V		可切换 0-20mA，4-20mA	
精度 Precision	电压：±0.1%25℃		电流：±0.2%25℃	
消耗电流 Current consumption	136mA			
分辨率 Resolution	16bit			
隔离 Isolate	IO 至内部总线：光耦隔离 500V，通道之间非隔离			
硬件滤波 Hardware filtering	0.5ms			
响应速度 Response speed	1ms/8 通道			
采样速度 Sampling rate	250US/8 通道			
诊断和告警 Diagnosis and alarm	支持			
数模 Digital modulus	默认 0-65535，可切换 0-32768			

外形图 Dimensions

单位：mm

T306-5-D (开关量)

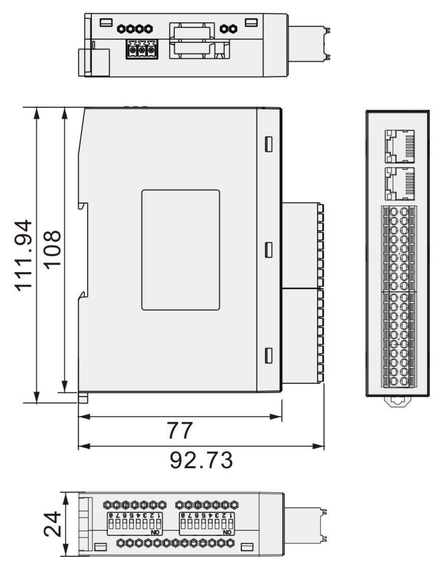

T306-5-A (模拟量)

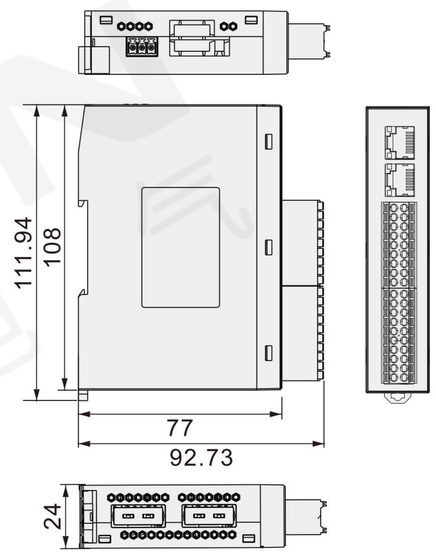

接线图 Wiring diagram

T306-5-D1

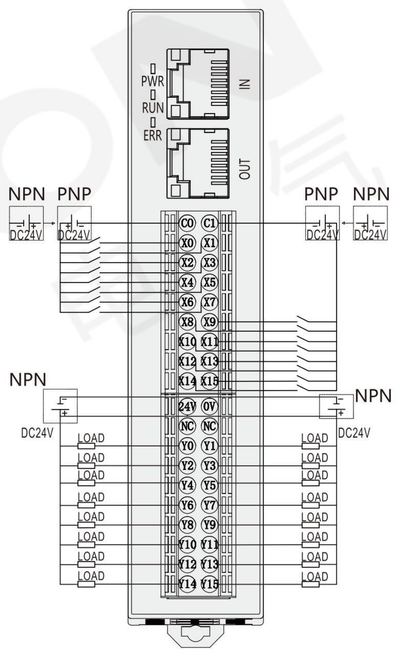

T306-5-D2

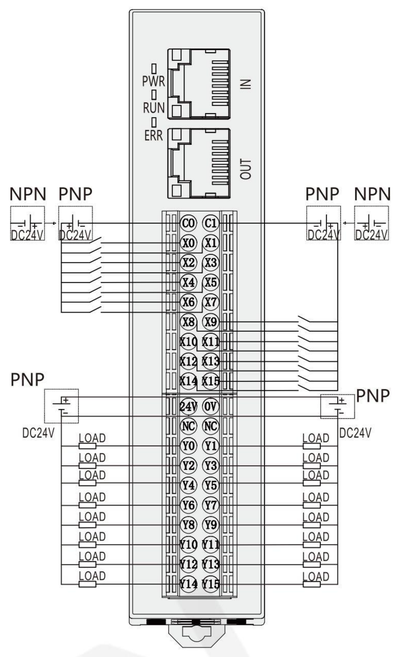

T306-5-D3

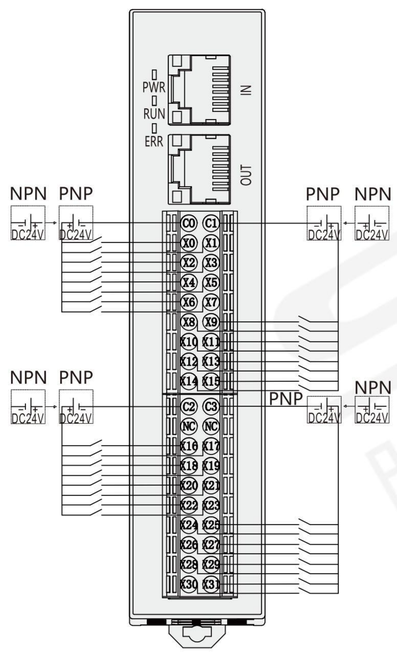

T306-5-D4

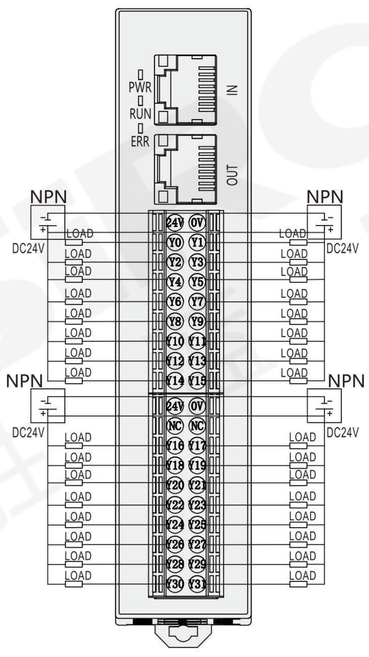

T306-5-D5

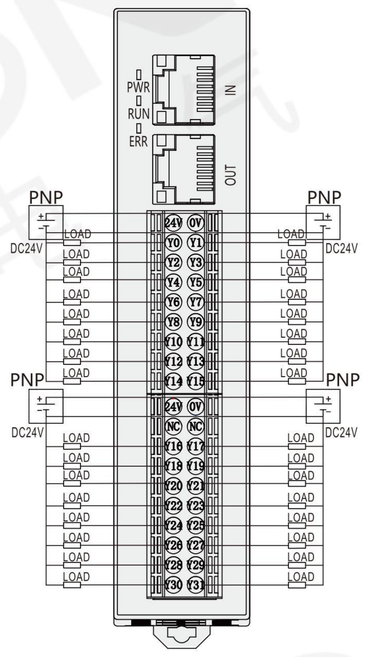

注：绿灯仅低位有效
红灯仅高位(奇数)有效
黄灯高低位同时有效

T306-5-A1

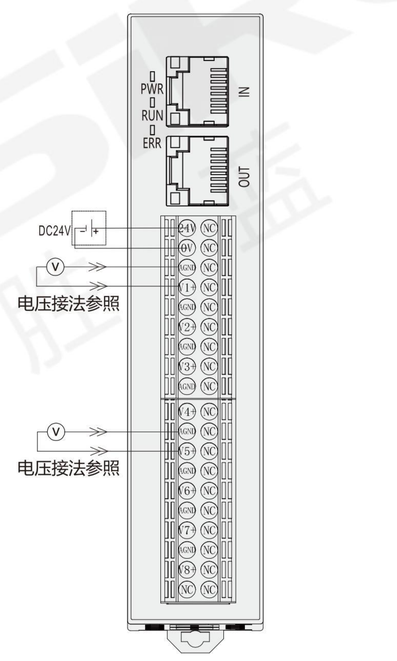

T306-5-A2

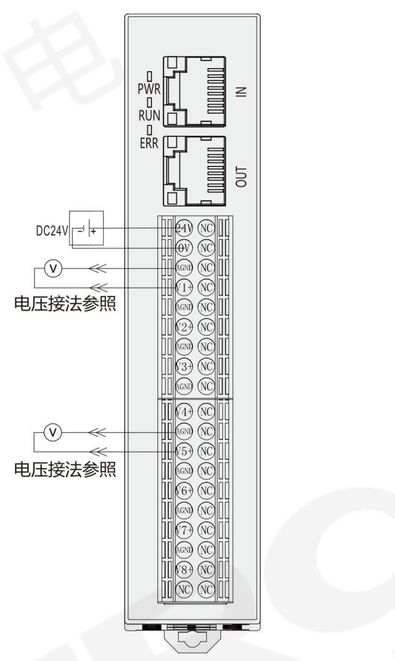

T306-5-A3

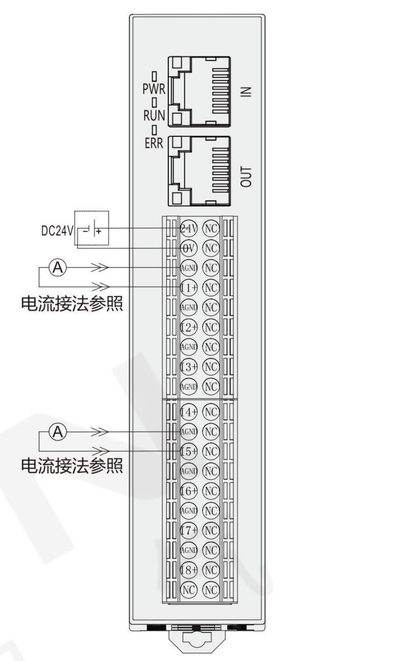
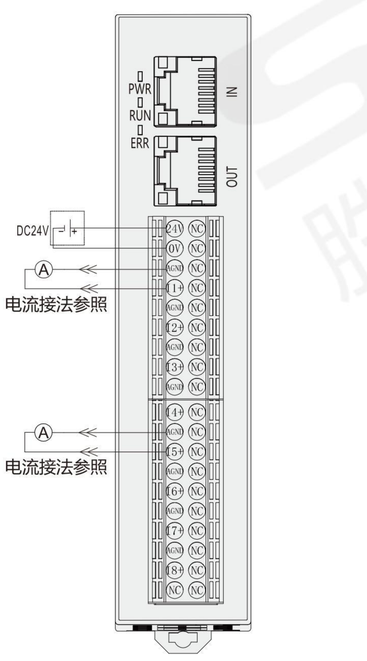
T306-5-A4